L133
L113

Двухходовые электромагнитные клапаны, нормальнозакрытые, для нулевого дифференциального давления, G 3/8" - 1", DN10 - DN25

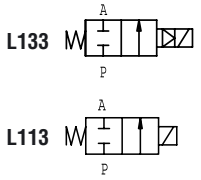

Проточные среды (*)	Вода, воздух, масло, инертные газы

(*) Проверьте совместимость материалов с проточной средой

ОБЩИЕ ХАРАКТЕРИСТИКИ

Максимальное давление	L133: 16 бар, L113: 2 бар
Время открытия	L133: 100 ms – 150 ms, L113: 30 ms
Время закрытия	L133: 100 ms – 400 ms, L113: 30 ms
Температура проточной среды	-10… 90 °C (NBR) 0… 130 °C (FPM)
Максимальная вязкость	37 cSt (mm2/s)

Материалы, контактирующие с проточной средой:

Корпус клапана	Латунь
Мембрана и уплотнения	NBR или FPM
Внутренние детали	Нержавеющая сталь и латунь
Седло	Латунь
Сердечник	Нержавеющая сталь
Магнитозамыкающее кольцо	Медь

КАТУШКА[1)]

Продолжительность действия	100 %
Материал	PET (полиэтилен)
Класс изоляции	L133: 3/8" и L113: 1/2" F (155 °C) L133: 1/2" – 1" и L113: 3/4" F (140 °C)
Температура окружающей среды	L133: 3/8" и L113: 1/2" -10… 50 °C L133: 1/2" – 1" и L113: 3/4" -10… 60 °C
Электрическое подсоединение	Плоские клеммы, стандарт DIN 43650
Класс пыле- и влагозащиты	IP65
Напряжение питания AC (~) DC (=)	 24V/50Hz – 110V/50Hz (120V/60Hz) – 230V/50Hz (+10 % -15 %) 12 – 24V (+10 % -5 %) (Другое напряжение по запросу)

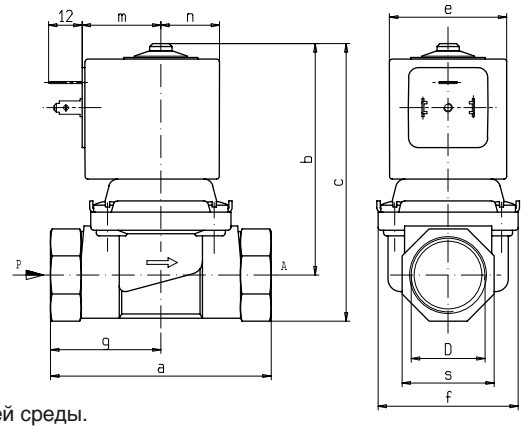

[1)] По запросу: более высокий класс изоляции и более высокая температура окружающей среды.

L133

D	a	b	c	e	f	m	n	s	g	Вес (кг)
G 3/8	60	69	80	30	41	21,6	19,9	22	25,5	0,44
G 1/2	66	74,5	90	42	41	28	21	27	-	0,62
G 3/4	79	81	98	42	51	28	21	33	-	0,79
G 1	105	100	121	48,6	71	35	24,3	42	46	1,81

L113

D	a	b	c	e	f	m	n	s	Вес (кг)
G 1/2	66	71,5	85	30	40	21	19,9	27	0,40
G 3/4	79	82	98,5	42	51	28	21	33	0,71

Размер	Пропускное отверстие	Дифференциальное давление (бар)					Потребляемая мощность катушки			Kv (м³/час)	Модель	Цена за шт., руб. без НДС	Мембрана
		Δp мин.	Δp макс. Воздух, инертные газы		Δp макс. Жидкости		AC (VA) Тяга	AC (VA) Удержание	DC				
G"	(мм)		AC	DC	AC	DC	VA	VA	(W)				
3/8	10	0	10	3	10	3	23	14	9	1,5	**L133B10 – 3/8"** **L133V10 – 3/8"**		NBR FPM
1/2	12,5						44	24	13	2,1	**L133B07 – 1/2"** **L133V07 – 1/2"**		NBR FPM
3/4	17									4,5	**L133B07 – 3/4"** **L133V07 – 3/4"**		NBR FPM
1	24						65	33	17	9	**L133B06 – 1"** **L133V06 – 1"**		NBR FPM
ПРЯМОГО ДЕЙСТВИЯ, ДЛЯ НИЗКОГО ДАВЛЕНИЯ													
1/2	12	0	0,30	-	0,30	2	23	14	-	2	**L113V22 – 1/2"**		FPM
			-	0,20	-		-	-	9		**L113V23 – 1/2"**		FPM
3/4	19		0,20	-	0,20	4,8	44	24	-	4,8	**L113B20 – 3/4"**		NBR

NBR = Нитрилбутадиеновая резина FPM = Фторированный эластомер (Viton)

ООО "Вексон" • 192236, Россия, г. Санкт-Петербург, ул. Софийская, д. 14 • www.wexon.ru
Тел. (+7 812) 326 65 03 • Факс (+7 812) 326 65 04 • Тел./факс в Москве (+7 495) 662 58 99